小型バルブ

真空ポンプ対応ユニット SCPM EV

最大 流量：33リットル/分

UNIVERSAL

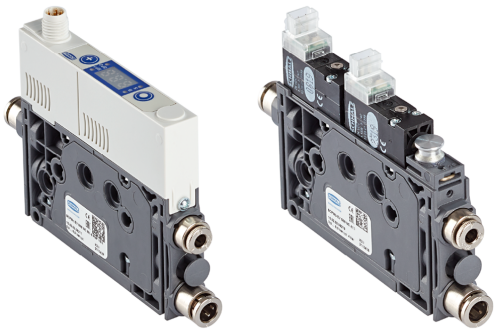

真空ポンプ対応ユニット SCPM EV

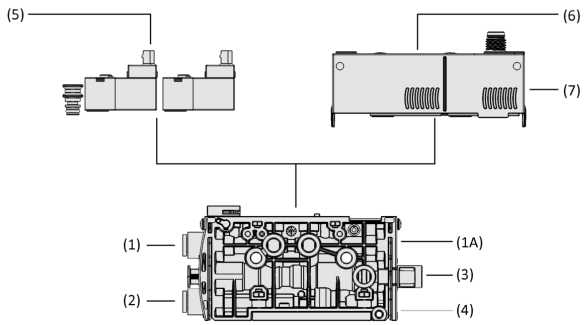

システムデザイン 真空ポンプ対応ユニット SCPM EV

製品特徴

- 真空破壊バルブを内蔵し、配線の手間を軽減
- (SCPMc-EV) 本体ディスプレイによる真空圧やエア漏れの有無等の確認が可能
- (SCPMi-EV) 真空圧やエア漏れ量等モニタリング結果の外部出力が可能

業界特有のアプリケーションへの適合性

アプリケーション

- 他の真空源から供給された真空エアの制御
- 真空ポンプ等、より流量の多い真空発生器や既存設備との併用
- 真空システムへの真空破壊やモニタリング機能の付加
- コンパクトな設計により、限られたスペースでの使用も可能

デザイン

- 高強度プラスチック製かつスリムな制御モジュール (7)
- 2つの操作ボタンと3桁・7セグメントディスプレイによって、値の把握や設定変更が容易 (6)
- 吸着バルブは、内蔵 (6: SCPMc/SCPMi) または非内蔵 (5: SCPMb) でNO/NCの2種類から選択可能
- 真空破壊機能調整ネジ (4)
- パイロット制御用圧縮エア接続口 (1)、真空エア接続口 (2)
- 外部真空エア供給用接続口 (1A)

発注コード 真空ポンプ対応ユニット SCPM EV

© J. Schmalz GmbH / 技術的な変更がある場合がございます / 上で生成された 20.12.2023

シュマルツに連絡してください。 Schmalz K.K / 〒224-0027 横浜市都筑区大棚町3001-7/ +81 45 565-5150 / schmalz@schmalz.co.jp

真空ポンプ対応ユニット SCPM EV

最大 流量：33リットル/分

SCPMc EV	–	S09	–	NC	–	M8-6	–	PNP	–	ABA
1		2		3		4		5		6

1 – 製品仕様 (EV=真空ポンプ対応ユニット)

タイプ	種類
SCPMb EV	ベーシックタイプ
SCPMc EV	省エネ機能付きタイプ
SCPMi EV	高機能タイプ (IO-Link対応)

2 – エア接続口 (ワンタッチホースコネクタ)

タイプ	種類
S09	圧縮エア接続用: Ø 4 mm、 真空エア接続用: Ø 6 mm、 外部真空エア供給用: Ø 6 mm

3 – バルブタイプ

タイプ	種類
NC	ノーマルクローズ
NO	ノーマルオープン

4 – 電気接続口 (SCPMc EV / SCPMi EV)

タイプ	種類
M8-6	M8オネジ、6ピン

5 – 出力タイプ (SCPMc EV)

タイプ	種類
PNP	PNP出力
NPN	NPN出力

6 – エジェクタ構成コード

タイプ	種類
(例) ABA	構成内容識別コード

真空ポンプ対応ユニット SCPM EVは、すぐに接続可能な製品として供給されます。 (電気接続ケーブルは別途お求めください)

アクセサリ: 電気接続ケーブル、ワンタッチホースコネクタ

発注データ 真空ポンプ対応ユニット SCPM EV

型式	製品コード
SCPMb EV S09 NC A13	10.02.02.06219
SCPMb EV S09 NO A16	10.02.02.06220
SCPMc EV S09 NC M8-6 PNP ABA	10.02.02.06211
SCPMc EV S09 NC M8-6 NPN BTU	10.02.02.06221
SCPMc EV S09 NO M8-6 PNP ABB	10.02.02.06217
SCPMc EV S09 NO M8-6 NPN BT1	10.02.02.06222
SCPMi EV S09 NC M8-6 AB0	10.02.02.06218
SCPMi EV S09 NO M8-6 B3R	10.02.02.06223

発注データ アクセサリ 真空ポンプ対応ユニット SCPM EV

アクセサリ		製品コード
接続ケーブル	ASK WB-M8-6 2000 K-6P	21.04.05.00488
接続ケーブル	ASK WB-M8-6 2000 S-M12-5	21.04.05.00489
接続ケーブル	ASK B-M8-6 5000 K-6P	21.04.05.00255
分岐ケーブル	ASV SCPMi B-M8-6 2xS-M12-4	10.02.02.05602
取付セット	SET SCPM MOUNT1	10.02.02.05805
エア排気口接続セット	ABL-SET SCPMi/c/b	10.02.02.06080
ワンタッチホースコネクタ、ストレート	STV-GE M5-AG 4	10.08.02.00468
ワンタッチホースコネクタ、ストレート	STV-GE M7-AG 6	10.08.02.00469
取付ブラケット	BEF-WIN 15x50x36.1 1.5 SCPM	10.02.02.05824
ねじアダプタ	ADP-G M5-IG 10.8x6 SCPMi/c/b	10.02.02.05778
ねじアダプタ	ADP-G M7-IG 10.8x7.9 SCPMi/c/b	10.02.02.05522

シュマルツに連絡してください。 Schmalz K.K / 〒224-0027 横浜市都筑区大棚町3001-7/ +81 45 565-5150 / schmalz@schmalz.co.jp

真空ポンプ対応ユニット SCPM EV

最大 流量：33リットル/分

テクニカルデータ 真空ポンプ対応ユニット SCPM EV

型式	電気接続	接続	吸込量（最大）[l/min]	真空破壊時の最大エア消費量 [l/min]	最適供給圧 [bar]	作動圧	作動温度	本体質量 [g]
SCPMb EV S09 NC A13	-	接続ホース径：(圧縮エア側)外径 Φ4 mm、（吸着側）外径 Φ6 mm	33	10	4.5	4,0 ~ 6.0 bar	0 ... 50 °C	75
SCPMb EV S09 NO A16	-	接続ホース径：(圧縮エア側)外径 Φ4 mm、（吸着側）外径 Φ6 mm	33	10	4.5	4,0 ~ 6.0 bar	0 ... 50 °C	75
SCPMc EV S09 NC M8-6 PNP ABA	M8コネクタ、6ピン	接続ホース径：(圧縮エア側)外径 Φ4 mm、（吸着側）外径 Φ6 mm	33	10	4.5	4,0 ~ 6.0 bar	0 ... 50 °C	87
SCPMc EV S09 NC M8-6 NPN BTU	M8コネクタ、6ピン	接続ホース径：(圧縮エア側)外径 Φ4 mm、（吸着側）外径 Φ6 mm	33	10	4.5	4,0 ~ 6.0 bar	0 ... 50 °C	87
SCPMc EV S09 NO M8-6 PNP ABB	M8コネクタ、6ピン	接続ホース径：(圧縮エア側)外径 Φ4 mm、（吸着側）外径 Φ6 mm	33	10	4.5	4,0 ~ 6.0 bar	0 ... 50 °C	87
SCPMc EV S09 NO M8-6 NPN BT1	M8コネクタ、6ピン	接続ホース径：(圧縮エア側)外径 Φ4 mm、（吸着側）外径 Φ6 mm	33	10	4.5	4,0 ~ 6.0 bar	0 ... 50 °C	87
SCPMi EV S09 NC M8-6 AB0	M8コネクタ、6ピン	接続ホース径：(圧縮エア側)外径 Φ4 mm、（吸着側）外径 Φ6 mm	33	10	4.5	4,0 ~ 6.0 bar	0 ... 50 °C	87
SCPMi EV S09 NO M8-6 B3R	M8コネクタ、6ピン	接続ホース径：(圧縮エア側)外径 Φ4 mm、（吸着側）外径 Φ6 mm	33	10	4.5	4,0 ~ 6.0 bar	0 ... 50 °C	87

シュマルツに連絡してください。 Schmalz K.K / 〒224-0027 横浜市都筑区大棚町3001-7/ +81 45 565-5150 / schmalz@schmalz.co.jp

真空ポンプ対応ユニット SCPM EV

最大 流量：33リットル/分

デザインデータ 真空ポンプ対応ユニット SCPM EV

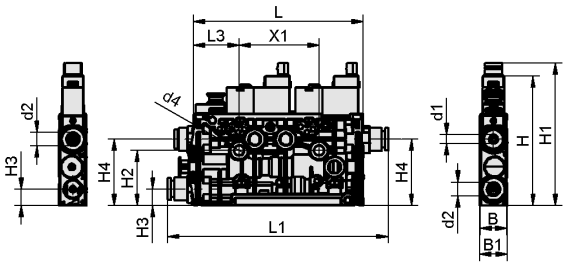

SCPMb EV

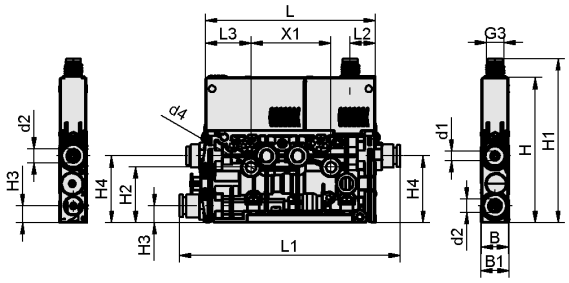

SCPMc EV, SCPMi EV

シュマルツに連絡してください。 Schmalz K.K / 〒224-0027 横浜市都筑区大棚町3001-7/ +81 45 565-5150 / schmalz@schmalz.co.jp

真空ポンプ対応ユニット SCPM EV

最大 流量：33リットル/分

デザインデータ 真空ポンプ対応ユニット SCPM EV

型式	B [mm]	B1 [mm]	d1 [mm]	d2 [mm]	d4 [mm]	G3	L [mm]	L1 [mm]	L2 [mm]	L3 [mm]	H [mm]	H1 [mm]	H2 [mm]	H3 [mm]	H4 [mm]	X1 [mm]
SCPMb	12	12.5	4.2	6.2	4.3	-	76.5	99.5	-	20.5	58.5	64.50	25.00	7.5	30	36
SCPMc	12	12.5	4.2	6.2	4.3	M8x1-M	76.5	99.4	11.4	20.5	65.3	73.91	24.95	7.5	30	36
SCPMi	12	12.5	4.2	6.2	4.3	M8x1-M	76.5	99.5	11.4	20.5	65.5	73.80	25.00	7.5	30	36

シュマルツに連絡してください。 Schmalz K.K / 〒224-0027 横浜市都筑区大棚町3001-7/ +81 45 565-5150 / schmalz@schmalz.co.jp